WBTR126H Machine Parts Breakdown

CODE:TROH055001

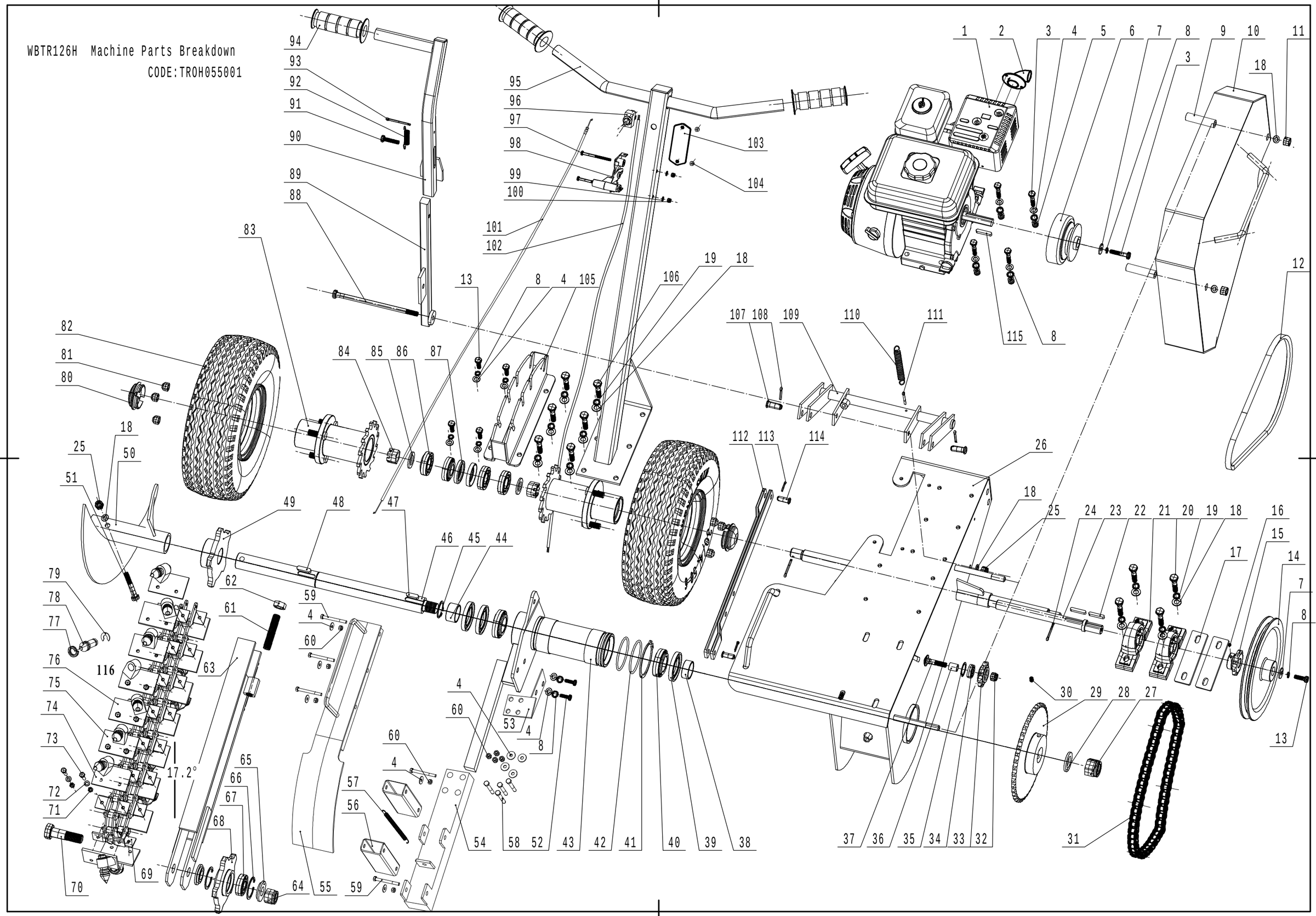

2009.04.03

PDF 文件使用 "pdfFactory Pro" 试用版本创建 www.fineprint.cn

Ersatzteilliste Zeichnung Nummer 1		WB TR 26 H		2019
Nummer	**Ersatzteilnummer**	**Deutsche Bezeichnung**	**Englische Bezeichnung**	**Menge**
2	KG12030070	Auspuffrohr	Elbow	1
3	0101008040	Bolzen	Bolt	5
4	0301008000	Scheibe	Washer	19
5	0201008000	Bolzen	Bolt	4
6	KG12030010	Kupplung	Clutch	1
7	0302008000	Scheibe	Washer	2
8	0401008000	Federscheibe	Spring Washer	12
9	KG12030590	Abstandshalter	Spacer	2
10	KG12030020	Schild	Shield	1
11	0201012000	Mutter	Nut	2
12	KG12030030	Keilriemen	Belt	1
13	0101008025	Bolzen	Bolt	5
14	KG12030040	Riemenscheibe	Pulley	1
15	KG12030050	Zahnrad	Sprocket Wheel	1
16	0105006008	Lochchraube	Lock Screw	2
17	KG12030600	Abstandshalter	Spacer	2
18	0301010000	Scheibe	Washer	14
19	0401010000	Federscheibe	Spring Washer	10
20	0101010045	Bolzen	Bolt	4
21	UCP204	Lagerblock	Bearing Set	2
22	1101006036	Keil	Key	2
23	KG12030080	Schaft	Pulley Shaft	1
24	0501004036	Stift	Cotter Pin	2
25	0202010000	Mutter	Lock Nut	2
26	KG12030090	Gehäuse	Chassis	1
27	0202024000	Sicherungsmutter	Lock Nut	1
28	0301024000	Scheibe	Washer	1
29	KG12030100	Zahnrad	Sprocket Wheel	1
30	0105008020	Lochschraube	Lock Screw	1
31	KG12030110	Kette	Chain	1
32	0203010000	Mutter	Nut	1
33	KG12030120	Zahnrad	Sprocket Wheel	1
34	6200	Lager	Bearing	1
35	0901030000	Sicherungsring	Check Ring	1
36	KG12030130	Abstandshalter	Spacer	1
37	0107008045	Bolzen	Bolt	1
38	KG12030140	Abstandshalter	Spacer	1
39	KG12030150	Dichtungsring	Seal Ring	3
40	32007	Lager	Bearing	2
41	1001075000	Sicherungsring	Check Ring	1
42	1401069004	Dichtungsring	Seal Ring	2
43	KG12030180	Verbindungsstück	Shaft Sheath	1
44	KG12030190	Abstandshalter	Spacer	1
45	1001035000	Sicherungsring	Check Ring	1
46	KG12030200	Schaft	Shaft	1
47	1101008028	Keil	Key	1
48	1101008032	Keil	Key	1
49	KG12030210	Zahnrad	Sprocket Wheel	1
50	KG12030220	Ablenker	Helix	1

51	0101010060	Bolzen	Bolt	1
52	0101008025	Bolzen	Bolt	2
53	KG12030230	Halter	Bracket	1
54	KG12030241	Halter	Bracket	1
55	KG12030230A-22	Schild	Front Shield	1
56	KG12030560	Stange	Rod	2
57	KG12030620	Feder	Spring	1
58	0101008060	Bolzen	Bolt	4
59	0101008080	Bolzen	Bolt	5
60	0202008000	Mutter	Lock Nut	9
61	0105016080	Lochschraube	Lock Screw	1
62	0201016000	Mutter	Nut	1
63	KG12030250	Kettenarm	Chain Arm	1
64	0202020000	Mutter	Lock Nut	1
65	KG12030281	Scheibe	Washer	1
66	0901047000	Sicherungsring	Check Ring	2
67	6304-2RS	Lager	Bearing	1
68	KG12030280	Zahnrad	Sprocket Wheel	1
69	KG12030290	Kette	Chain	1
70	KG12030282-04	Bolzen	Bolt	1
71	0202006000	Mutter	Lock Nut	42
72	0301006000	Scheibe	Washer	42
73	0101006020	Bolzen	Bolt	42
74	KG12030300	Zahnhalter	Teeth Bracket	7
75	KG12030310	Zahnhalter	Teeth Bracket	7
76	KG12030320	Zahnhalter	Teeth Bracket	7
77	0401016000	Federscheibe	Spring Washer	21
78	KG12030330	Zahn	Tooth	21
79	KG12030340	Sicherungsring	Check Ring	21
80	10FS040601	Radkappe	Hub Cap	2
81	8520223011	Radmutter	Hub Nut	6
82	8520223010	Rad	Wheel	2
83	KG12030390	Lagerschutz	Bearing Sheath	2
84	0212020001	Mutter	Nut	2
85	0301020000	Scheibe	Washer	2
86	30205	Lager	Bearing	4
87	1503205208	Dichtungsring	Seal Ring	2
88	0101010190	Bolzen	Bolt	1
89	KG12030400	Verstellstange	Adjusting Rod	1
90	KG12030410	Verstellhebel	Adjusting Lever	1
91	0101008035	Bolzen	Bolt	1
92	KG12030420	Feder	Spring	1
93	0501004045	Stift	Cotter Pin	3
94	45A0323010	Griff	Grip	3
95	KG12030440	Holm	Handle	1
96	KG12030450	Schalter	Switch	1
97	0101006065	Bolzen	Bolt	2
98	KG12030460	Gashebel	Throttle Lever	1
99	0301005000	Scheibe	Washer	2
100	0202005000	Mutter	Lock Nut	2
101	KG12030480	Gaszug	Throttle Cable	1

102	KG12030490	Schaltkabel	Switch Wire	1
103	KG12030500	Kabelbox Schild	Switch Shield	1
104	0104005010	Schraube	Screw	2
105	KG12030510	Höhenverstellung	Graduator	1
106	0101010030	Bolzen	Bolt	6
107	0801012030	Sicherungsstift	Shaft Pin	2
108	0501004020	Stift	Cotter Pin	2
109	KG12030520	Welle	Pawl	1
110	KG12030530	Feder	Spring	1
111	0501004036	Stift	Cotter Pin	1
112	KG12030540	Verbindungsstück	Linkage	1
113	0501032016	Stift	Cotter Pin	2
114	0801010026	Sicherungsstift	Shaft Pin	2
115	KG12030550	Keil	Key	1
116	KG6601051630	Niete für Kette		